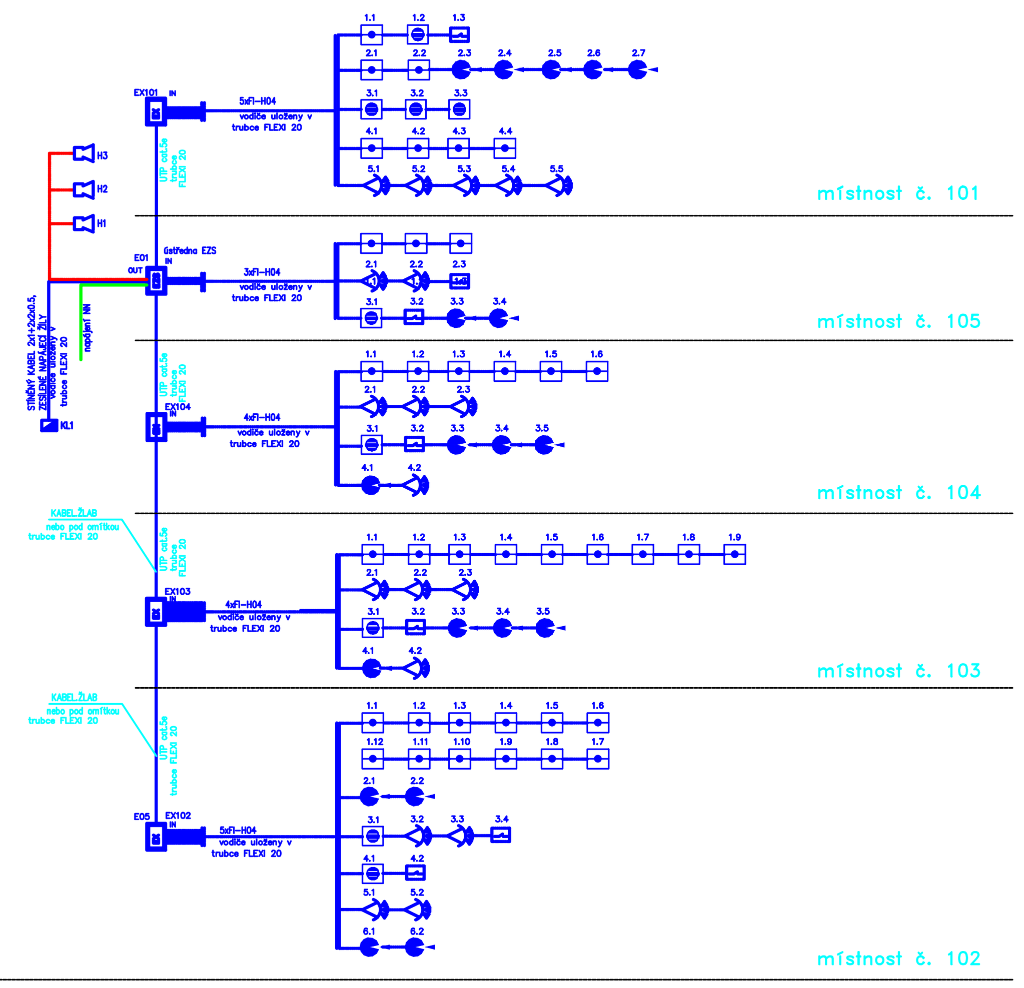

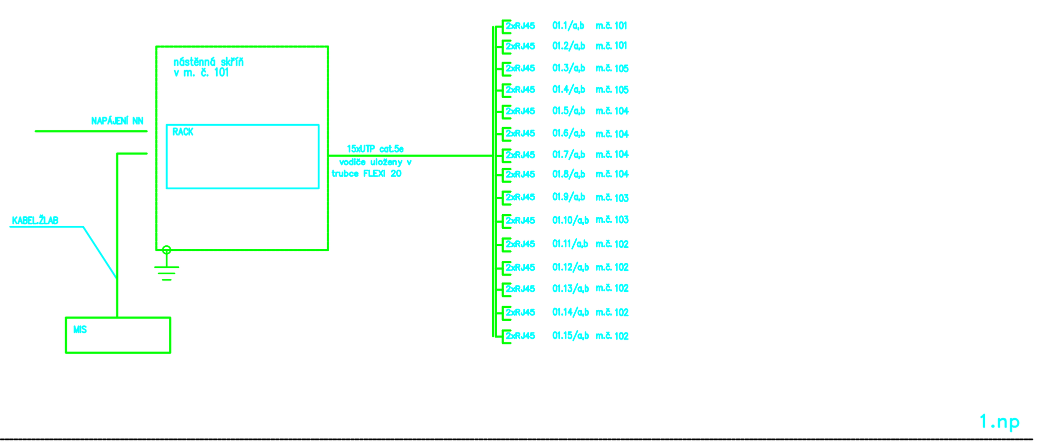

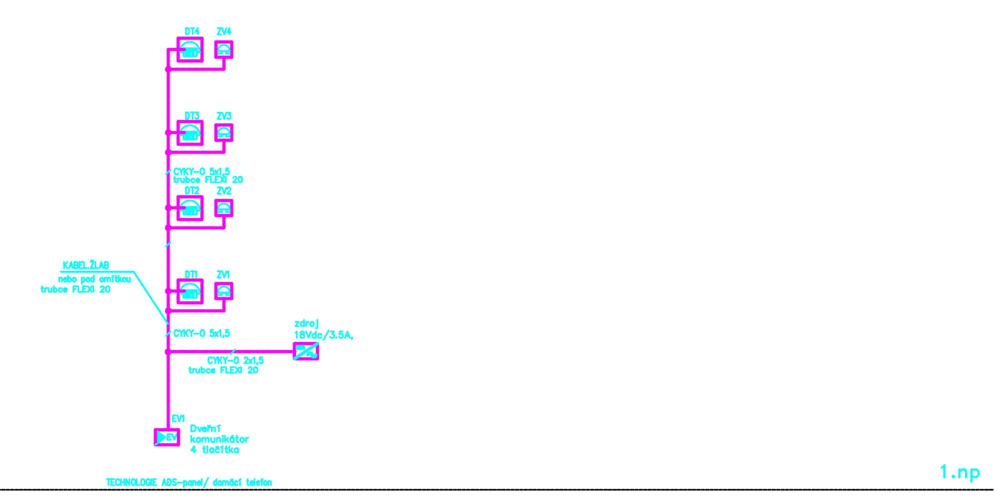

Ochrana před úrazem elektrickým proudem:

Slaboproudé rozvody a zařízení oddělené od rozvodu NN:
Ochrana před nebezpečným dotykem živých i neživých částí je dle ČN 33 2000-4-41 ed.2 provedena malým napětím SELV nebo PELV.

Zařízení slaboproudých rozvodů napájených z rozvodů NN:
Ochrana před nebezpečným dotykem živých částí je dle ČN 33 2000-4-41 ed.2 provedena izolací, případně doplňkovou ochranou proudovým chráničem (řeší projektová dokumentace rozvodu NN).
Ochrana před nebezpečným dotykem neživých částí je dle ČN 33 2000-4-41ed.2 provedena samočinným odpojením od zdroje (v návaznosti na typ sítě rozvodu NN, řeší projektová dokumentace rozvodu

PROJEKTANT PROFESNÍ ČÁSTI

ZODPOVĚDNÝ PROJEKTANT	VYPRACOVAL	KONTROLOVAL	
ING. MIROSLAV KADRNOŽKA	ING. MIROSLAV KADRNOŽKA	ING. JAN ŠOBÁŇ	Projektant profese www.kadrnozka.cz elektroprojekce ing. Miroslav Kadrnožka Strážnická 12, Brno e-mail : projekce@kadrnozka.cz

PROJEKTOVÝ POČÁTEK	POZNÁMKY
0,000 = 350,700 m n.m. B.p.v.	ÚROVEŇ PROJEKTOVÉHO POČÁTKU STANOVENA PODLAHOU 1NP HALY

GENERÁLNÍ PROJEKTANT

HLAVNÍ INŽENÝR PROJEKTU:	ING. MIROSLAV POLÁČEK
ZODPOVĚDNÝ PROJEKTANT:	ING. JAN ŠOBÁŇ
NAVRHL:	ING. MIROSLAV KADRNOŽKA
KRESLIL:	ING. MIROSLAV KADRNOŽKA

statika dynamika
architektura ▪ komplexní stavební projekce
W: www.statika-dynamika.cz ▪ T: +420 608 267 712

INVESTOR:	Střední odborné učiliště stavební Borská 2718/55, 301 00 Plzeň - Jižní Předměstí
MÍSTO STAVBY:	Č. PARCELY: 8477, 8478/1, 8476/6, 8546/4, 8546/8, 8459/4, 8475/1, 8476/1 KRAJ: PLZEŇSKÝ K.Ú.: PLZEŇ [721984]
OBJEKT: **SO - 01**	ČLENĚNÍ PD: D.1.4 TECHNIKA PROSTŘEDÍ D.1.4.4 - ELEKTROTECHNIKA
OBSAH:	**SCHÉMA NAPÁJENÍ SLP**

AKCE: **VÝSTAVBA NOVÉ HALY ODBORNÉHO VÝCVIKU SOU STAVEBNÍ PLZEŇ**

DATUM:	09/2016	ZAK.ČÍSLO: 16-130-14-5	PARÉ:
FORMÁT:	6x A4 (750x420)		
STUPEŇ PD: **DPS**	MĚŘÍTKO:	ČÍSLO VÝKRESU: **D.1.4.4 - 12**	